LED line PRIME

Symbol: 203457

EAN: 5905378203457

Panel Backlit 4000K 42W 6300lm IP20 60x60cm biały UGR<19 PRIME



Panel LED line PRIME Backlit o mocy 42W i strumieniu świetlnym 6300 lm to nowoczesne rozwiązanie oświetleniowe, które charakteryzuje się barwą światła 4000K. Niski wskaźnik olśnienia UGR<19 zapewnia komfort użytkowania w intensywnie eksploatowanych przestrzeniach. W standardowych wymiarach 595x595 mm, wykonany z wysokiej jakości materiałów, gwarantuje długotrwałe użytkowanie i efektywność energetyczną na poziomie klasy B.

Dane techniczne

Parametr	Wartość
Klasa Energetyczna 2019/2015	C
Gwarancja	5/7*
Moc	• 42 W
Napięcie	• 220-240 V AC
Temperatura barwy światła	• 4000 K
Barwa światła	Biała
Współczynnik odwzorowania barw Ra	80
Klasa szczelności	IP20
Stopień ochrony IK	02
Klasa ochrony elektrycznej	II
Wydajność świetlna	150
Całkowity strumień świetlny	6300
Współczynnik zachowania strumienia świetlnego	96
Okres trwałości L70B50	50 000 h
L80B*- różnica B10–B50 ≈1% (według LightingEurope)-pomijalna	35000 h
Współczynnik trwałości	0.9
Kroki MacAdama	≤6

Parametr	Wartość
Częstotliwość napięcia zasilania	50/60Hz
Kąt świecenia	90
Typ diody	SMD LED 2835
Ilość diod	108
Współczynnik mocy PF	>=0,95
Ilość cykli włącz/wyłącz	50000
Czas nagrzewania lampy do 60%	1
Temperatura pracy	-25÷45
Do zastosowań	Wewnątrz pomieszczeń
Długość	595 mm
Szerokość	595 mm
Wysokość	28 mm
Waga	1,76 kg
Kolor	Biały
Materiał (obudowa)	Aluminium
Materiał (klosz)	Polistyren

T: +48 29 764 77 00 kontakt@ledline.pl **www.ledline.pl**

LED line PRIME

Symbol: 203457

EAN: 5905378203457

Panel Backlit 4000K 42W 6300lm IP20 60x60cm biały UGR<19 PRIME

Rysunek techniczny

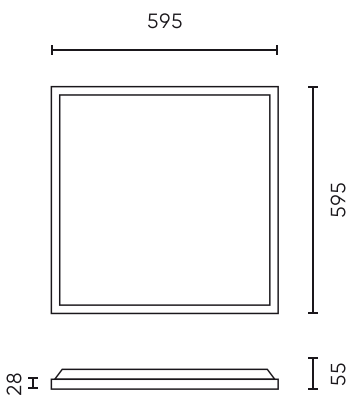

Rozsył światła

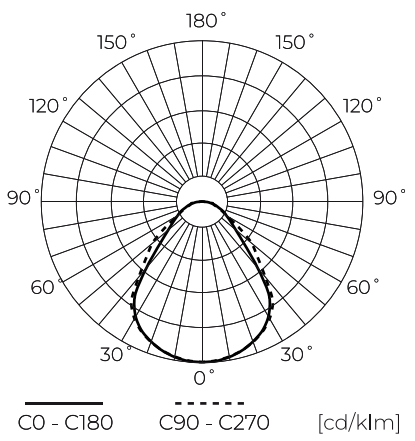

Dodatkowe zdjęcia produktowe





Dane logistyczne

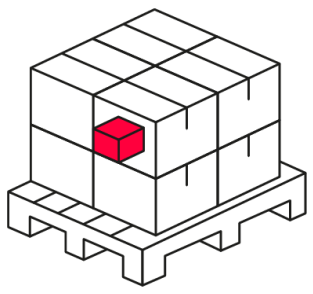

Opakowanie jednostkowe

Ilość	1
Szerokość	645 mm
Wysokość	30 mm
Długość	605 mm
Waga	1,68 kg

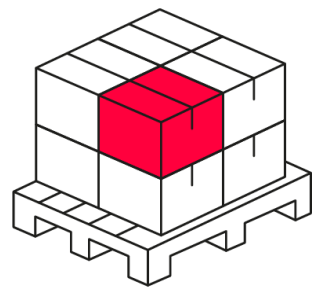

Opakowanie zbiorcze

Ilość	5
Szerokość	630 mm
Wysokość	180 mm
Długość	670 mm
Objętość	0,075 m3
Waga	10,4 kg
Uwagi	CARTON BOX

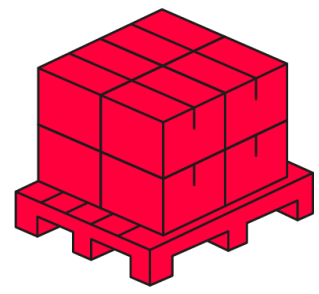

Europaleta

Ilość opakowań jednostkowych europaleta	60
Wysokość palety	1,9 m
Ilość w warstwie	
Ilość warstw	
Ilość opakowań zbiorczych europaleta	5
Waga	150 kg

T: +48 29 764 77 00 kontakt@ledline.pl **www.ledline.pl**

LED line PRIME

Symbol: 203457

EAN: 5905378203457

Panel Backlit 4000K 42W 6300lm IP20 60x60cm biały UGR<19 PRIME

Przykładowa realizacja

T: +48 29 764 77 00 kontakt@ledline.pl **www.ledline.pl**